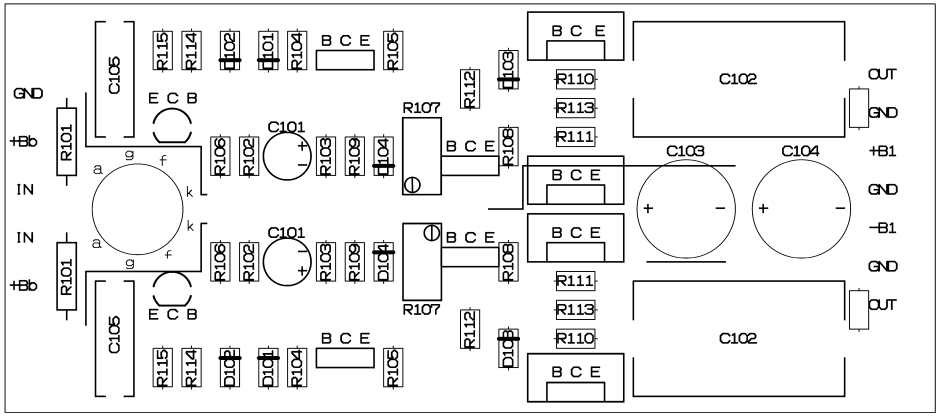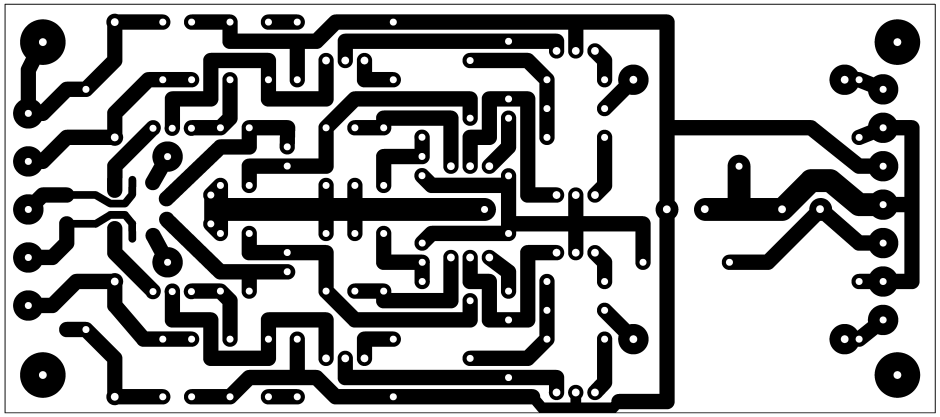
GND
+Bb
IN
IN
+Bb
R101
R101
C105
C105
E C B
E C B
R115
R114
D102
D101
R104
B C E
R105
R106
R102
C101
R103
R109
D104
R107
R107
R112
D103
R108
R110
R113
R111
C102
C102
C103
C104
OUT
GND
+B1
GND
-B1
GND
OUT