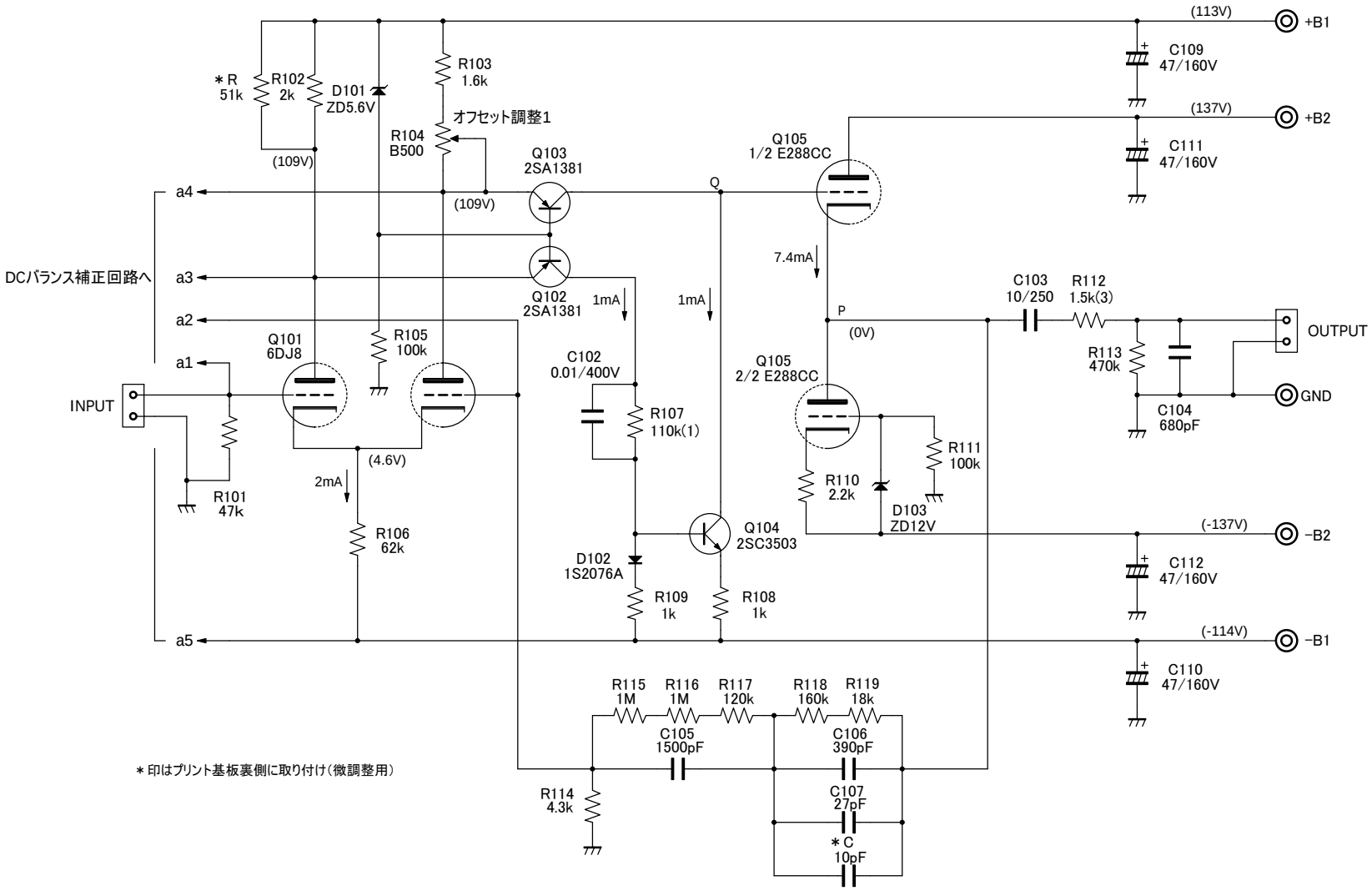
(113V)
+B1
C109
47/160V
(137V)
+B2
C111
47/160V
＊R
51k
R102
2k
D101
ZD5.6V
R103
1.6k
オフセット調整1
R104
B500
(109V)
Q103
2SA1381
Q105
1/2 E288CC
Q
a4
(109V)
7.4mA
DCバランス補正回路へ
a3
Q102
2SA1381
1mA
1mA
C103
10/250
R112
1.5k(3)
a2
P
(0V)
OUTPUT
Q101
6DJ8
R105
100k
C102
0.01/400V
Q105
2/2 E288CC
R113
470k
a1
GND
INPUT
R107
110k(1)
C104
680pF
(4.6V)
R111
100k
R101
47k
2mA
R110
2.2k
D103
ZD12V
R106
62k
Q104
2SC3503
(-137V)
−B2
D102
1S2076A
C112
47/160V
R109
1k
R108
1k
a5
(-114V)
−B1
C110
47/160V
R115
1M
R116
1M
R117
120k
R118
160k
R119
18k
C105
1500pF
C106
390pF
＊印はプリント基板裏側に取り付け（微調整用）
R114
4.3k
C107
27pF
＊C
10pF